関係者限り

OSAKA, KANSAI, JAPAN
EXPO
2025

2025年日本国際博覧会

ポップアップステージ(西)
利用ガイド【抜粋版】

2024.10.1

※本ガイドの記載内容は、2024年9月現在のものです。
　今後、変更などが生じる可能性がありますのでご了承ください。

※更新情報について
前回発出時からの更新情報について次のように表示しています。
①INDEX内該当ページ数横に「更新」と表示
②各該当ページ右上隅および該当項目名横に「更新」と表示

公益社団法人2025年日本国際博覧会協会

INDEX

Ⅰ	基本概要		
	1）	催事参加にあたって	3
	2）	行催事コンセプト	4
	3）	催事施設一覧	5 更新
Ⅱ	施設概要		
	1）	施設概要	7
	2）	施設図面	8
	3）	ステージエリア概要	9
	4）	催事エリア	10
	5）	施設常設設備・備品	11 更新
	6）	常設・仮設電源設備	15 更新
	7）	利用料金	16 更新

本書での記載

大阪・関西万博　または　万博	『2025年日本国際博覧会』の略
博覧会協会　または　協会	『公益社団法人2025年日本国際博覧会協会』の略
催事	催事施設で実施されるさまざまな事業や催事の総称
催事主催者	催事の出演者、催事スタッフ、催事関係者、各事務局・代理店などを含む催事施設の利用者の総称
催事管理センター	本書で示す催事施設の管理運営を行う組織
実施運営	本番にむけた搬入作業・運営・搬出作業に至る催事主催者によるすべての作業の総称

OSAKA, KANSAI, JAPAN
EXPO 2025

I

ポップアップステージ（西）利用ガイド
基本概要

1)催事参加にあたって

◇催事主催者の皆様へ

「ポップアップステージ(西)」利用ガイド」(以降「本ガイド」と称します)は、皆様にポップアップステージ(西)で催事を実施していただくにあたり、事前準備から実施に至るまで、円滑な作業を行っていただくためのものです。記載内容を十分にご理解のうえ、実施運営の計画、作業を進めてください。
なお、本ガイドの記載内容は、2024年9月現在のものです。今後、修正、変更が生じる可能性があることをご了解ください。なお、記載事項に修正・変更が生じた場合は、あらためてお知らせします。

大阪・関西万博会場での催事実施には、順守や配慮が必要なさまざまな事項があります。本ガイドや万博の各規定類を十分にご理解のうえ、実施される催事はもとより万博来場者の安全面にも配慮した、円滑な実施運営を行ってください。

① 事前準備から実施運営まで催事主催者の責任において行ってください。
② 作業に伴い催事施設の外観、設備などに変更を生じさせた場合は、原状回復を行ってください。万一、設備などを損傷・汚損・紛失した場合は、すべての損害を補償していただきます。
③ 定められた期限までに実施計画書類を提出してください。
④ 事前打ち合わせ、現場下見、実施運営など、作業で万博会場内に立ち入るには、関係者入場証(AD証)などの各種申請が必要となります。
⑤ 万博会場の開場時間は、9:00～22:00です。(催事実施時間の設定については、後述します)
実施運営にあたっては起こりうるさまざまな状況を想定し、安全対策を行ってください。また、催事主催者には各種保険への加入が義務付けられています。
⑥ 大阪・関西万博は、『いのち』という原点に立ち戻り、自らと他者のいのちを意識し、そして自然界の中で生かされるさまざまないのちに向き合い、世界が持続する未来を模索する場となります。また、転換期ともなるこの時代において、万博という場で世界が一つとなることに意義があり、いのち輝く未来社会のありようを共有することは2025年以後の世界の新たな一歩となります。これらの実現を念頭に、催事の準備、実施を行ってください。
⑦ 大阪・関西万博は、「いのち輝く未来社会のデザイン」というテーマと「多様でありながら、ひとつ」という会場デザインコンセプトを踏まえ、国・地域、文化、人種、SOGIESC、世代、障がいの有無などに関わらず個々の価値観や個性を尊重し、大阪・関西万博を訪れる世界中の人々が利用しやすいユニバーサルデザインの実現をめざしています。そのため、万博会場内では、高齢者やハンディキャップがある方々に対してバリアフリーを推進しています。すべての人々に対するバリアフリーに配慮した催事の実施運営を行ってください。
⑧ ポップアップステージ(西)では以下の催事および催事に係る行為を禁止します。
a. 実施内容について、公序良俗に反する内容、法律・条約などに違反する内容
b. 警備上問題があると思われる内容
c. 特定の国、団体、企業に対しての誹謗や中傷
d. 来場者や施設などに危険が及ぶと思われる内容
e. 応募企画から極端に逸脱する内容
f. 上記に掲げるもののほか、管理運営上支障があると認められる内容
⑨ 催事実施時には本ガイドおよび各種ガイドラインの規定遵守を原則とします。内容について、不明瞭な点などが生じた場合はお申し出ください。

2)行催事コンセプト

大阪・関西万博における行催事の役割

万博は科学・技術の博覧会だけではない。
個の挑戦＝誰かの一歩が、
鼓動・震えが集まり、感動と共鳴を生み出し、
人類の未来を動かす

大阪・関西万博の行催事でつくる循環

次のいのちへとつなげていく
“未来への循環の場”

行催事コンセプト

THAT ONE STEP WILL SHIFT THE FUTURE.

その一歩が、未来を動かす。

万博へ参加する人たちに、「未来にいのちをつなぐ一歩」のきっかけをつくる。

ステートメント

01 その一歩は、自らの意思か?
02 その一歩は、未知なる体験か?
03 その一歩は、自分の殻を破れるか?
04 その一歩は、誰かの心を震わせるか?
05 その一歩は、未来につながる挑戦か?

3)催事施設一覧

更新

	正式名称 (「」内は愛称)	旧名称	施設内容	屋内・屋外
a	EXPO ホール「シャインハット」	大催事場	円形劇場 客席:約1,900席	屋内
b	EXPO ナショナルデーホール「レイガーデン」	小催事場	ナショナルデー/スペシャルデー式典の主会場となる半開放型ホール 客席:約480席	屋内 (半開放型)
c	ギャラリー EAST	日本伝統文化エリア 1F展示場	屋内展示場 床面積:292.5㎡(展示室) 41.7㎡(控室)	屋内
d	ポップアップステージ 南	日本伝統文化エリア 小舞台	屋根付き屋外舞台 観覧スペース:ステージ前広場	屋外
e f g h	ポップアップステージ 〈e〉東外/〈f〉東内/〈g〉西/〈h〉北	小規模なステージ	約50㎡の屋根付きステージ 観覧スペース:ステージ前通路、広場	屋外
i	EXPO アリーナ「Matsuri」	屋外催事広場	屋根付きステージ+広場 立見席:約16,000人	屋外
j	EXPO メッセ「WASSE」	メッセ	屋内展示場 床面積:約2,000㎡(1区画)×2区画 ※総床面積約4,000㎡	屋内
k	ギャラリー WEST	ギャラリー	屋内+屋外展示場 床面積:屋内展示スペース約200㎡、 屋外展示スペース約300㎡、 屋内展示スペース約100㎡	屋内・屋外
L	フェスティバル・ステーション	ー	ステージ:W12.6m×D6.3m×H1.2m 客席:約300席 音響・照明・映像(正面LED298インチ)	屋内

OSAKA, KANSAI, JAPAN
EXPO
2025

Ⅱ

ポップアップステージ（西）利用ガイド
施設概要

1)施設概要

g ポップアップステージ(西)

外観イメージ

ステージイメージ

舞台形式	ステージ:約51.84㎡(W7200×D7200)
付帯設備(バックヤード)	楽屋
備考	・全エリア禁煙 ・ステージ上での飲食禁止

2)施設図面

平面図

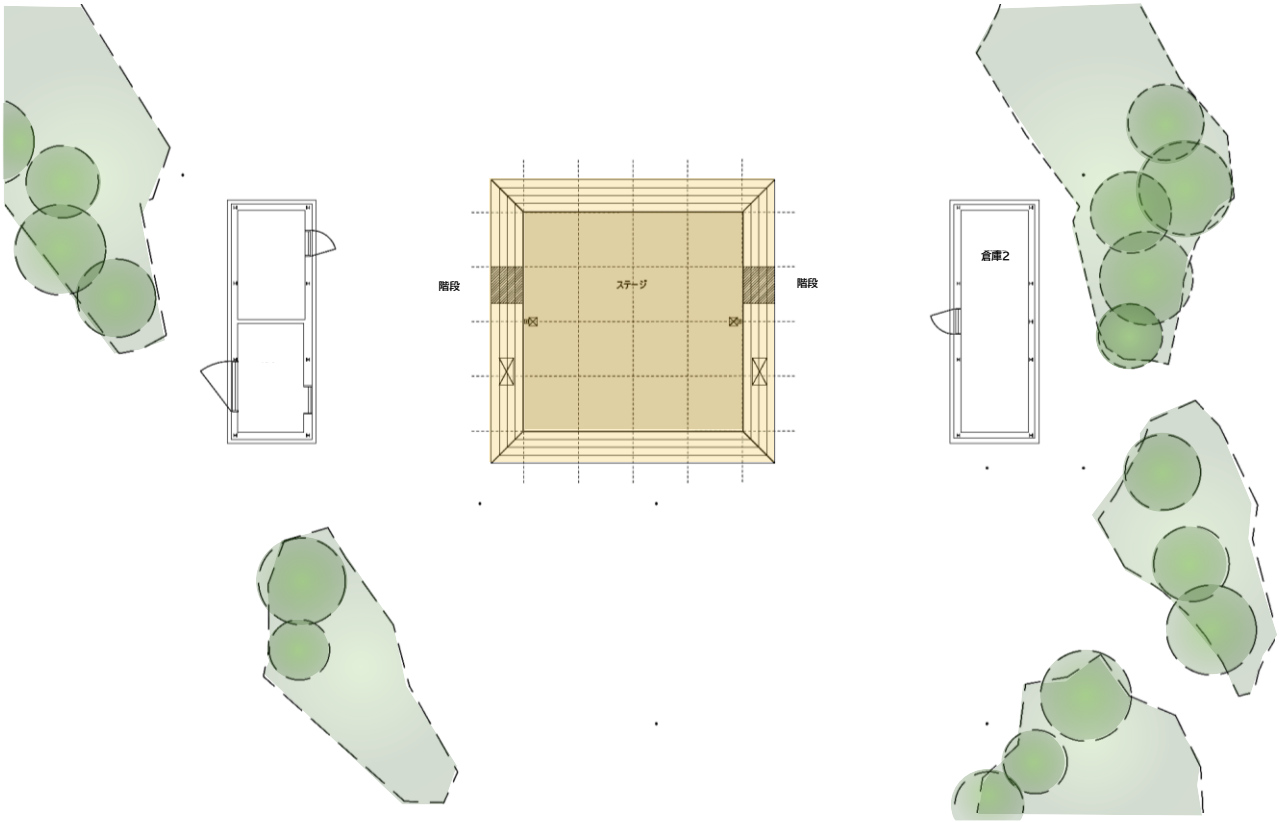

3)ステージエリア概要

1. ステージエリアについて

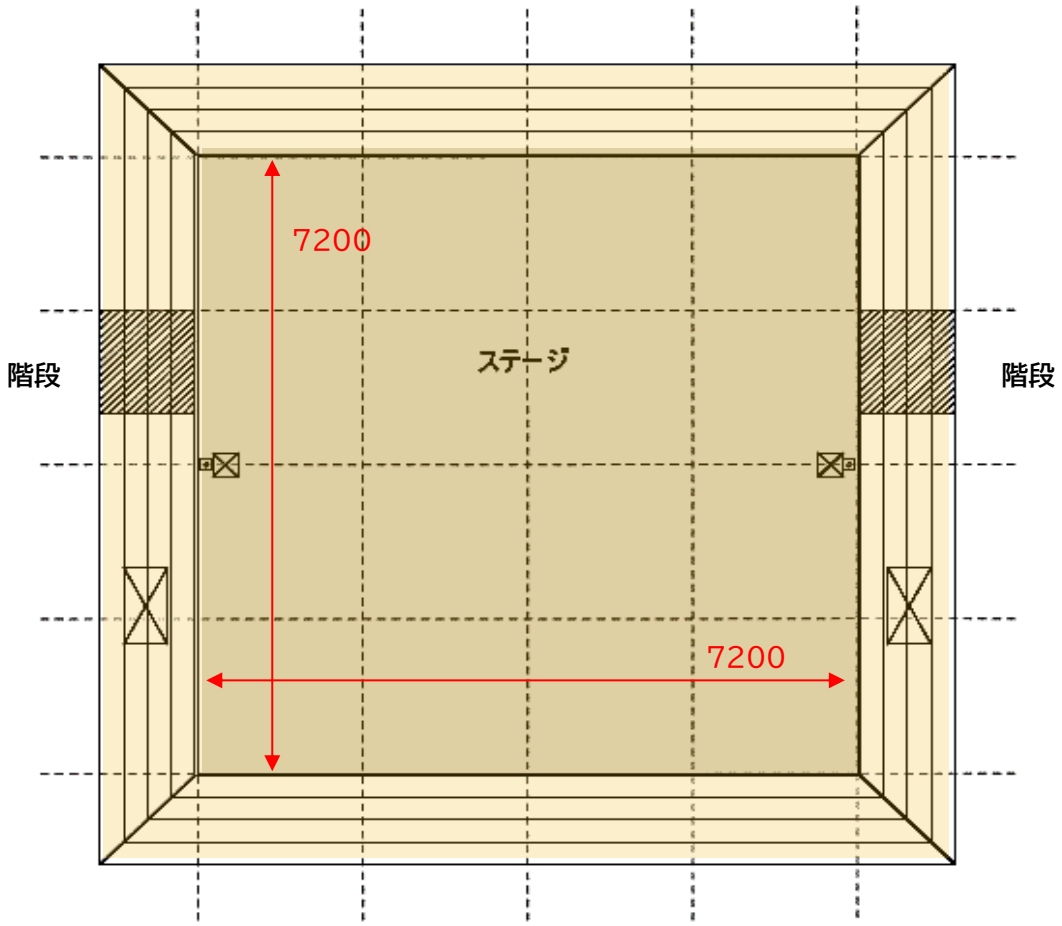

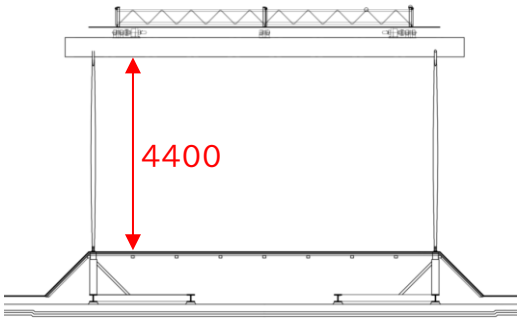

正面図

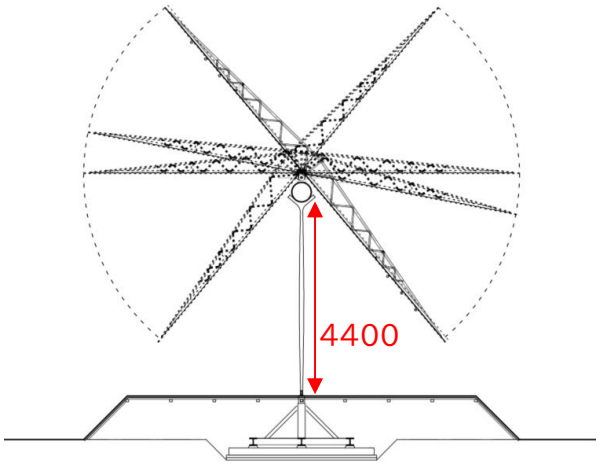

側面図

4)催事エリア

1.使用可能場所・スペース

使用できるエリアは、下記図面の赤枠部分です。

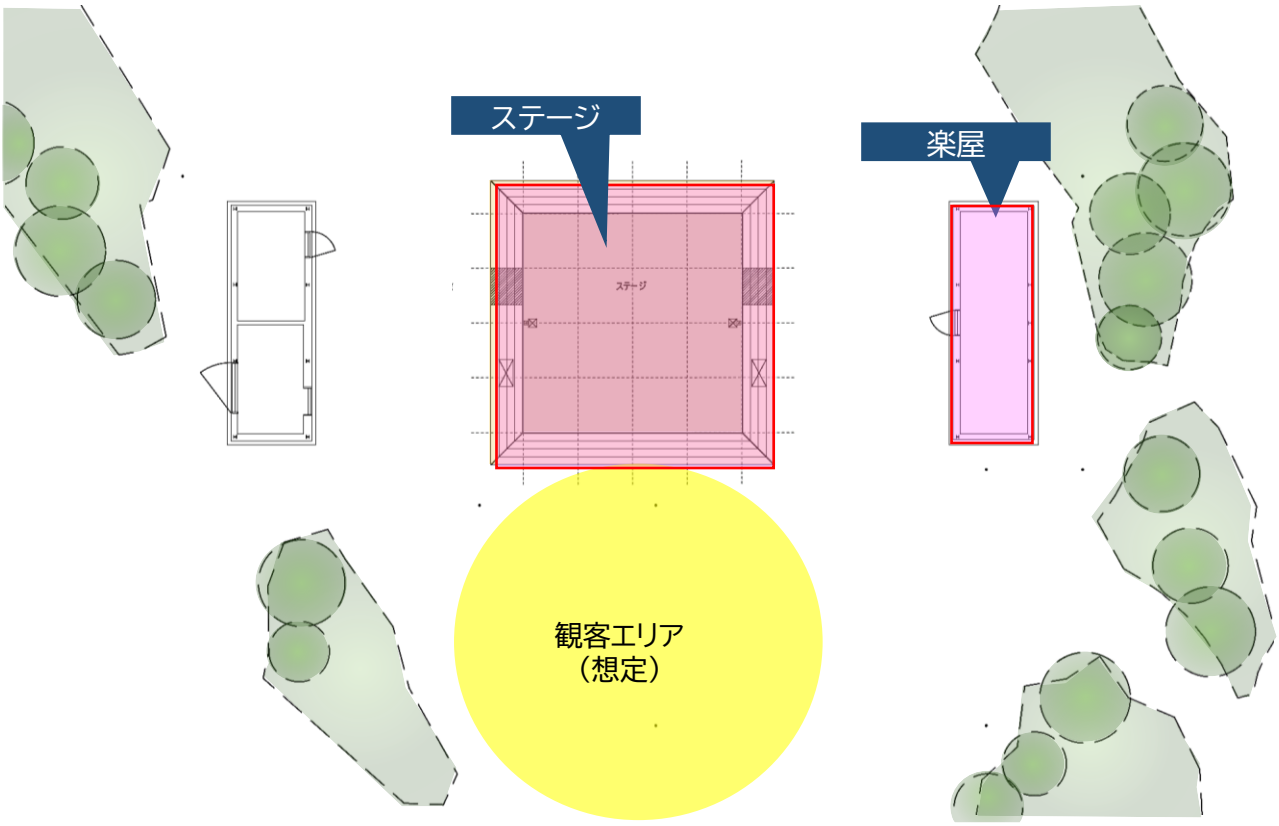

5)施設常設設備・備品

- 一覧に記載がある常設設備・備品については、無料で使用できます。
- 一覧表に記載が無い機材・機器が必要な場合は、催事主催者がご用意ください。
  ※追加機材・機器・技術/運営スタッフの手配時の参考となるサプライヤーリストを発出する予定です。
  (リストに掲載されていない事業者への発注も可能です)
- 音響設備、照明設備については、一覧にあるものを使用し、追加機材の持ち込みは原則禁止とします。
  ※現在、各機材の設置位置については調整中です。

1.音響設備 一覧 更新

音響	メインスピーカー	Electro-Voice Sx300PI 2台
	サイドモニタースピーカー	Electro-Voice Sx300PI 2台
	デジタルミキサー	YAMAHA DM3 1台
	再生機器	TASCAM SS-CDR250N 2台
	オーディオインターフェース	PlayAUDIO12 1台
	パワーアンプ	YAMAHA PC406-D 2台
	ワイヤレスマイク受信機(1波)	SHURE QLXD4J-L53 2台
	ワイヤレスマイク送信機(ハンド型)	SHURE QLXD2/SM58-L53 2本
	ワイヤレスマイク送信機(ボディパック型)	SHURE QLXD1-L53 2個
	ヘッドセットマイク(ワイヤレス用)	SHURE SM35-TQG 2本
	ダイナミックマイクロフォン	SHURE SM58-LCE 6本
	ダイナミックマイクロフォン	SHURE SM57-LCE 4本
	ブームマイクスタンド	K&M ST210/2C(クローム) 6本
	ショートブームマイクスタンド	K&M ST259C(クローム) 4本

※ 2024年9月現在。今後変更になる場合があります。

5)施設常設設備・備品

音響機材設置位置 更新

平面図

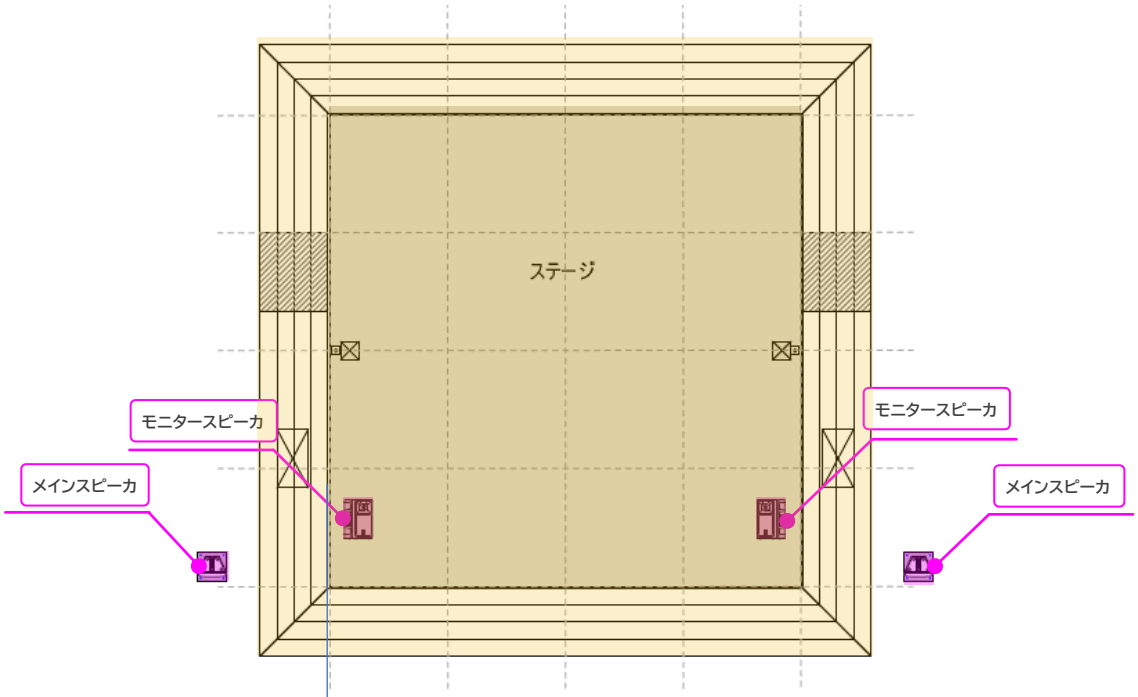

正面図

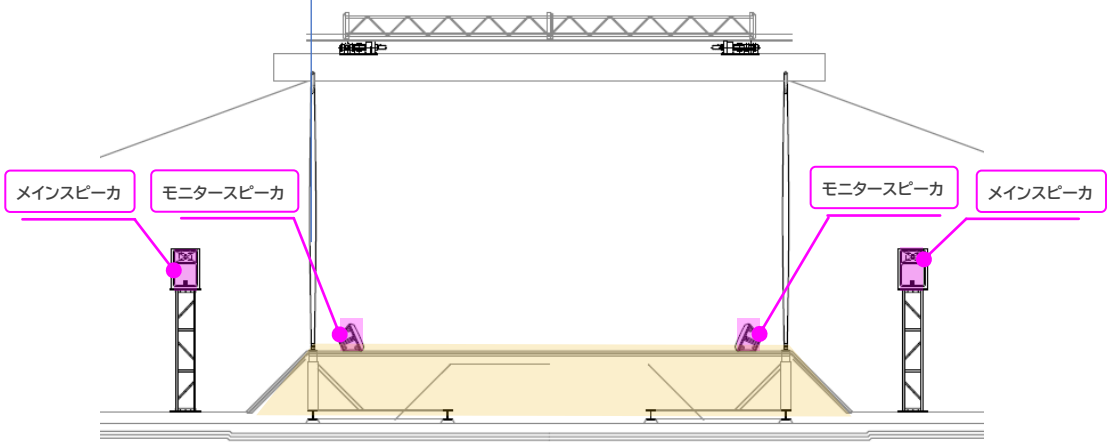

5)施設常設設備・備品

2.照明設備 一覧 更新

照明	LEDパーライト	AcmeJAPAN LED-PAR100 RGBA IP 14台
	DMXコントローラー	TamaTechLab. DMX CF RECORDER IV 1台
	DMXリモートコントローラー	ZERO88 Splitteer 8 1台
	スプリッター	TamaTechLab DS4 1台

※ 2024年9月現在。今後変更になる場合があります。

照明設置位置

平面図

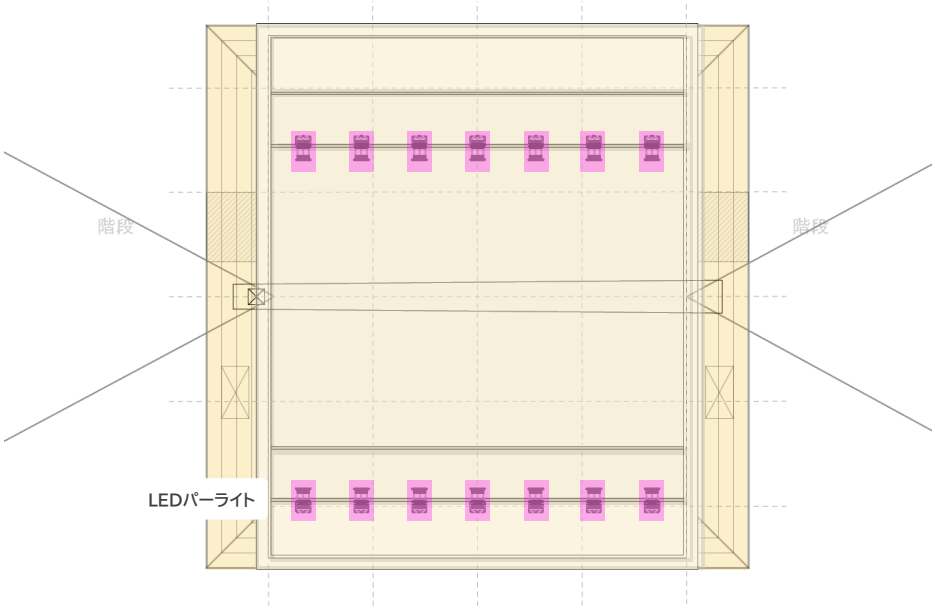

立面図

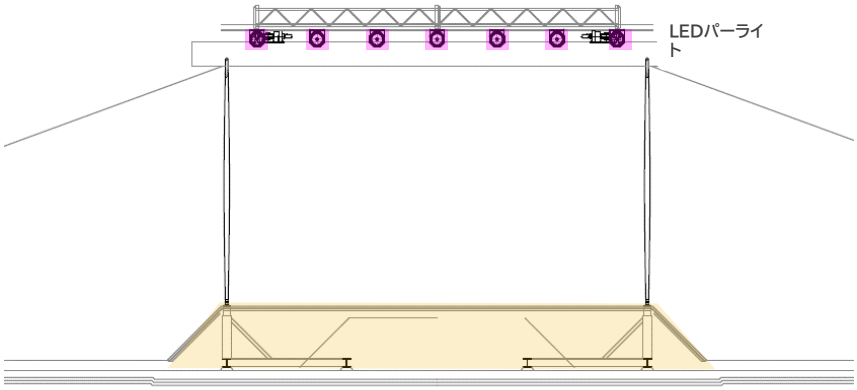

5)施設常設設備・備品

3.舞台備品一覧

更新

No	備品	仕様	数量	備考
1	パイプイス	パイプ椅子	8 脚	
2	長テーブル	W1800*D450	4 台	

※ 2024年9月現在。今後変更になる場合があります。

4.運営備品一覧

No	備品	仕様	数量	備考
1	ベルトパテーション	詳細調整中		

※ 2024年9月現在。今後変更になる場合があります。

6)常設・仮設電源設備

1. 常設・仮設電源設備および仕様一覧 更新

- 準備、運営を通じて持続可能性の実現を目指す大阪・関西万博では、発電機や電源車の持ち込みを禁止しています。
- 催事で使用する電力は、施設内の電源容量内に収めてください。

区分		ステージ	その他
	ステージ用	100V15A	

※ 2024年9月現在。今後変更になる場合があります。

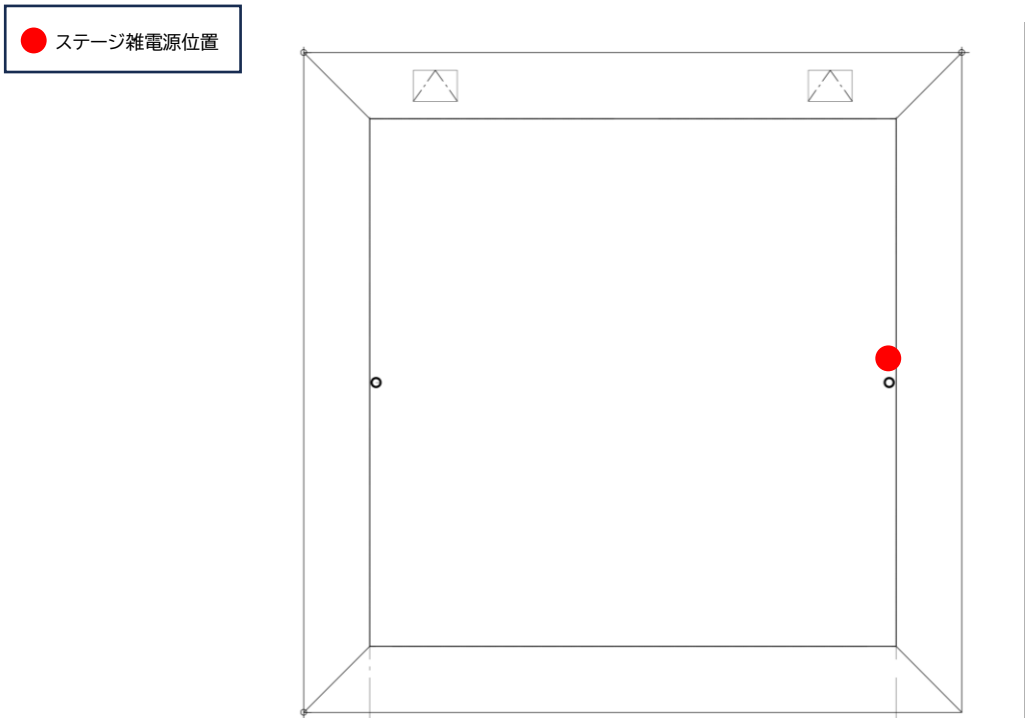

※ 2024年9月現在。今後変更になる場合があります。

2. インターネット回線 更新

インターネット回線の用意はございません。

7)利用料金

1. 施設利用料金 更新

・利用申し込み時間に応じた施設利用料金および共益費の全額を、事前にお支払いいただきます。
・催事主催者都合で利用をキャンセルされた場合は、施設利用料の返金はできません。
※キャンセルポリシー、支払時期については別途(利用規約にて)ご案内します。

施設名	利用区分		催事施設利用料金(税込)	
			1枠	基本利用時間 9時～21時
			3時間	12時間
ポップアップステージ(東外)	3時間	① 9時～12時 ②12時～15時 ③15時～18時 ④18時～21時	23,100円	92,400円

※原則、設置撤収を含めた施設の利用は、「基本利用時間内」でお願いします。やむを得ない理由で時間外の施設利用の可能性がある場合は、事前に博覧会協会にご相談ください。また、その場合は時間外施設利用料や共益費、スタッフの立ち合い人件費などが発生します。金額については個別相談の際にお知らせします。

催事施設利用時間

●催事施設については、申し込みした時間のみ利用可能です。
●利用時間は、駐車場の利用開始から駐車場から退場までの時間となります。
●次の催事主催者が利用できるよう、申し込み時間内にステージ/楽屋を原状回復し、完全退館をお願いします。

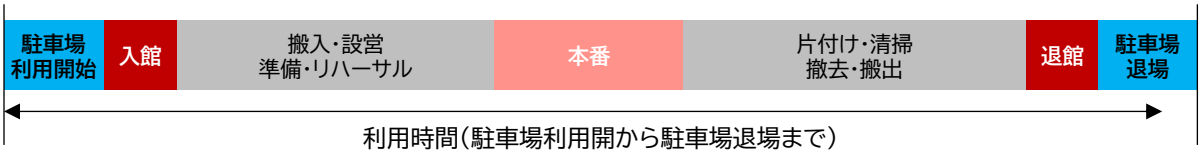

項目	項目詳細	基本利用時間 (9-21時) 料金(税込)
共益費	電気・博覧会協会が加入する保険の案分負担(PL保険※生産物賠償責任保険を除く)、楽屋(付帯設備含む)の使用に係る費用。 ※使用する範囲に関わらず一律でお支払い いただきます。 ※保険内容の詳細については、 P40・41をご参照ください。	7,670円／3時間ごと 30,680円／12時間

・催事の内容によって、会場内でごみを処理する場合のごみなどの 費用が発生します。詳しくは、P31をご確認ください。

7)利用料金

2. その他費用 更新

時間外の催事施設利用には、時間外利用料・共益費に加えて、施設管理に関わるスタッフの時間外人件費が発生します。

➢ **管理スタッフ 時間外人件費（主たるもの）**

	項目	時間外利用時単価(税込)		
		0:00～7:00		7:00～9:00 21:00～24:00
		3時間まで 基本料金	4時間目以降 1時間ごと	
①	催事調整担当ディレクター (1名)	27,500円	6,600円／1h	6,600円／1h
②	進行ディレクター (1名)	27,500円	6,600円／1h	6,600円／1h
③	進行スタッフ (1名)	16,500円	3,300円／1h	3,300円／1h
④	テクニカルディレクター (1名)	22,000円	4,950円／1h	4,950円／1h
⑤	テクニカルスタッフ (1名)	16,500円	3,300円／1h	3,300円／1h

	項目	0:00～7:00 、 23:00～24:00
ー	深夜宿泊交通費	追加料金 23,000円/人

※①②については、催事主催者のすべての作業時間にかかります。
※③④⑤については、催事主催者の作業内容に応じて必要な時間配置します。